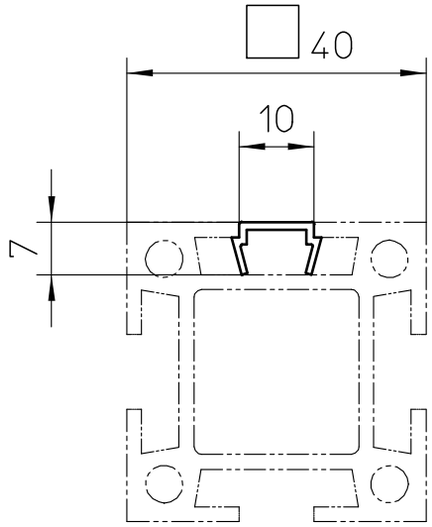

44.0300.1	Profilabdeckung-Nut-MMS-44	grau

Schutzvermerk nach ISO 16016

KEMMLER RIEHLE GmbH&Co. KG Ferdinand-Lassalle-Strasse 61 D-72770 Reutlingen-Betzingen

Schutzvermerk nach ISO 16016

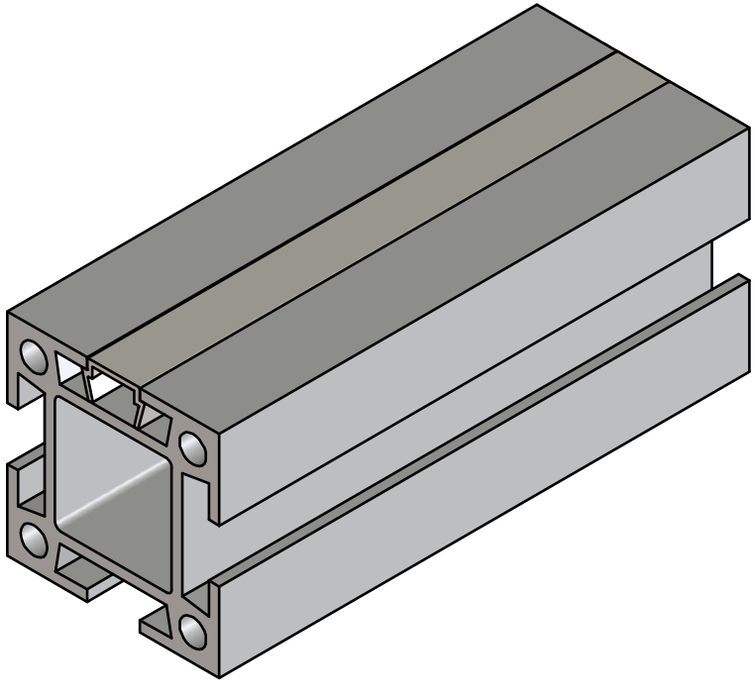

44.0300.1	Profilabdeckung-Nut-MMS-44	grau