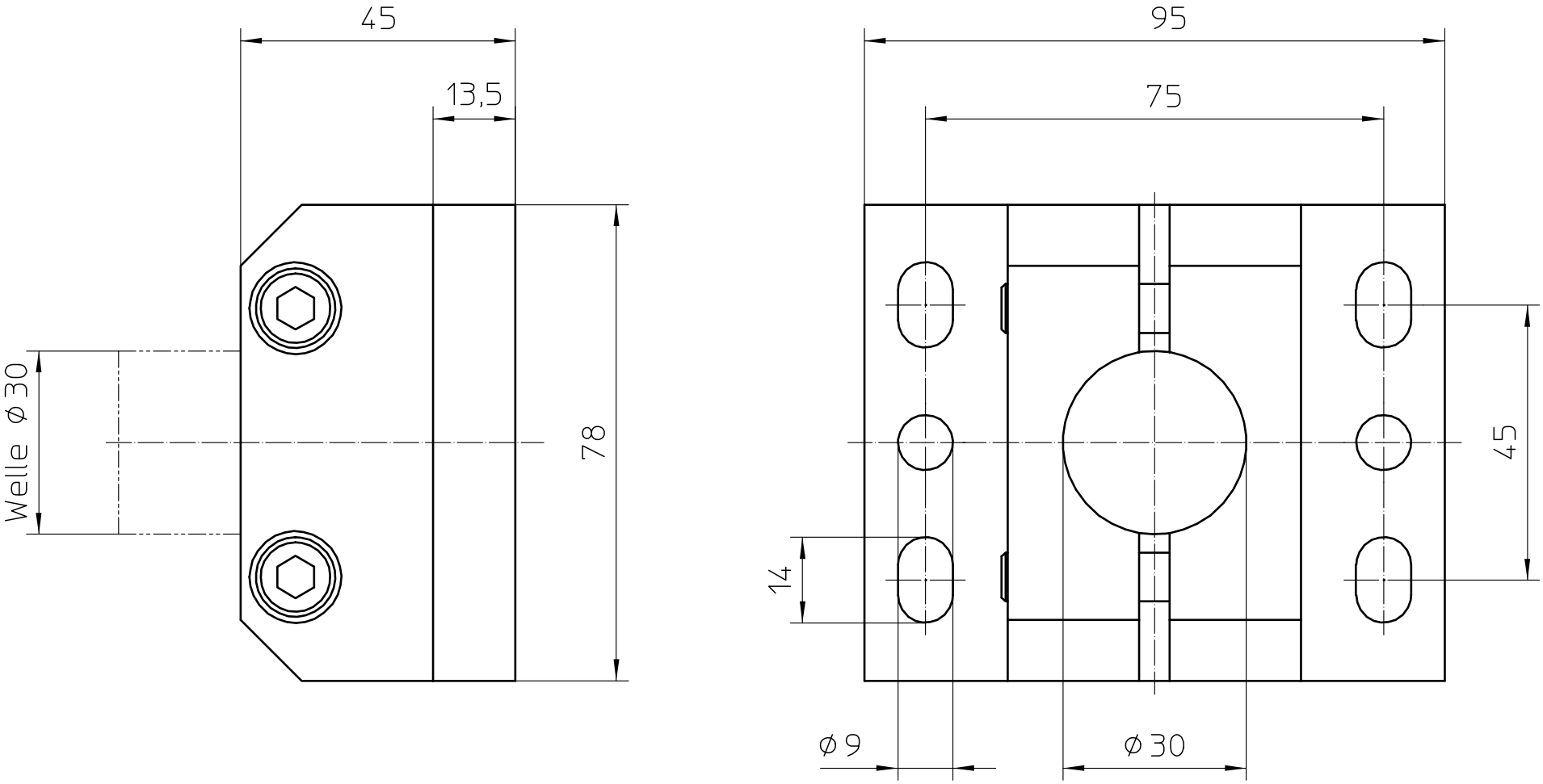

96.1025	Aufnahmesockel	Ø30

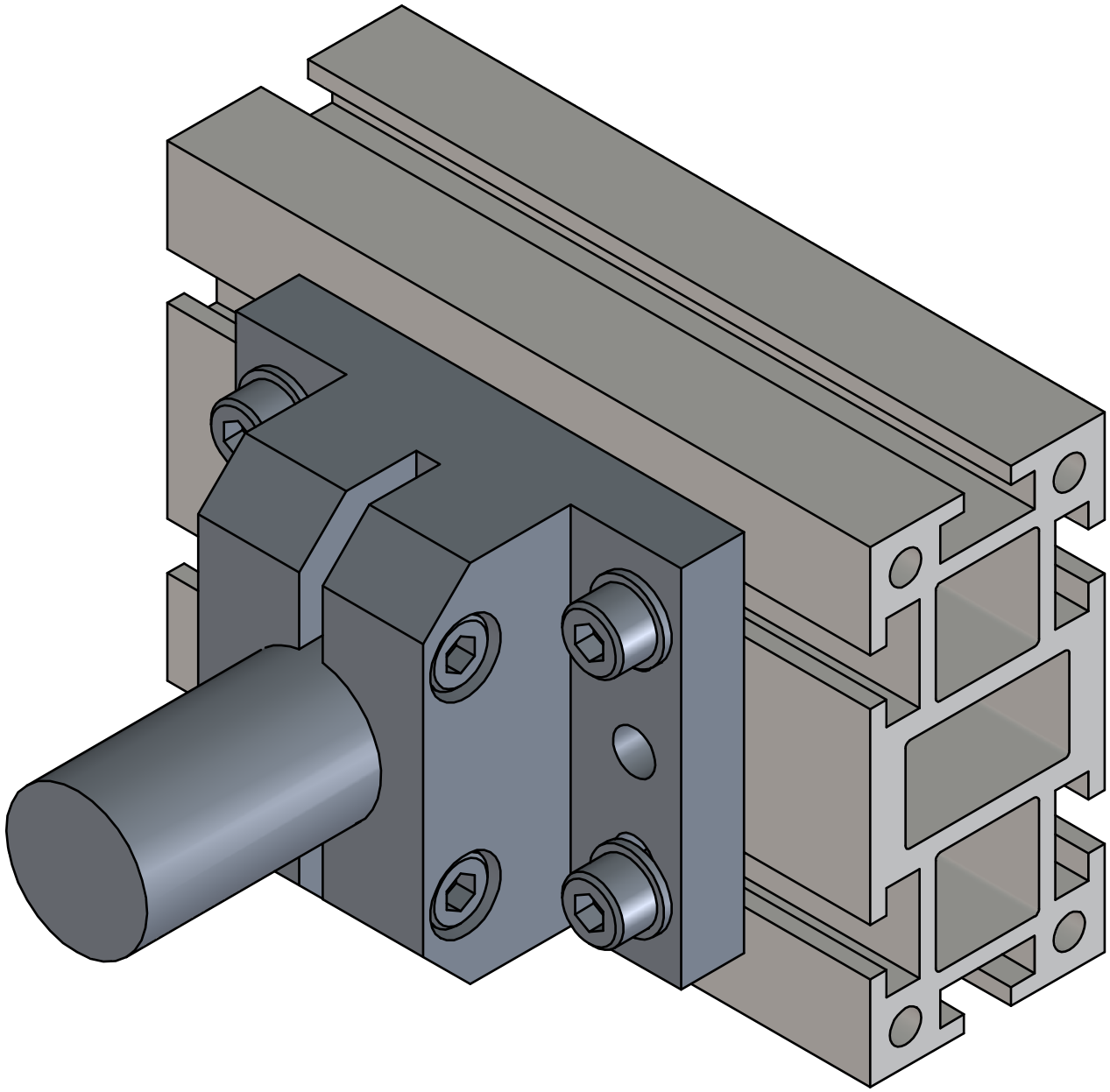

96.1025	Aufnahmesockel	Ø30